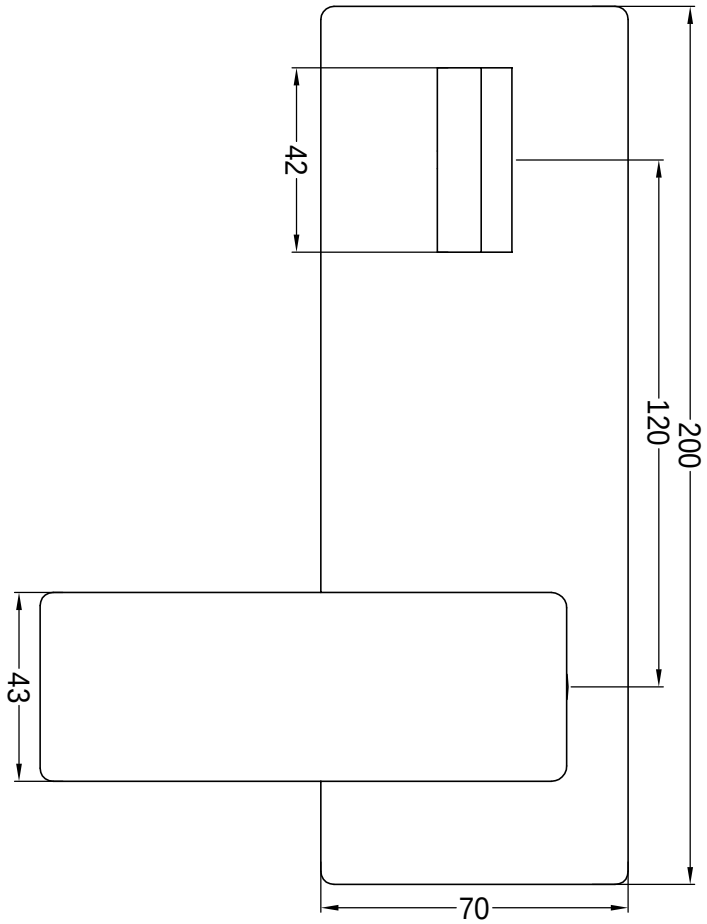
42
120
200
43
70

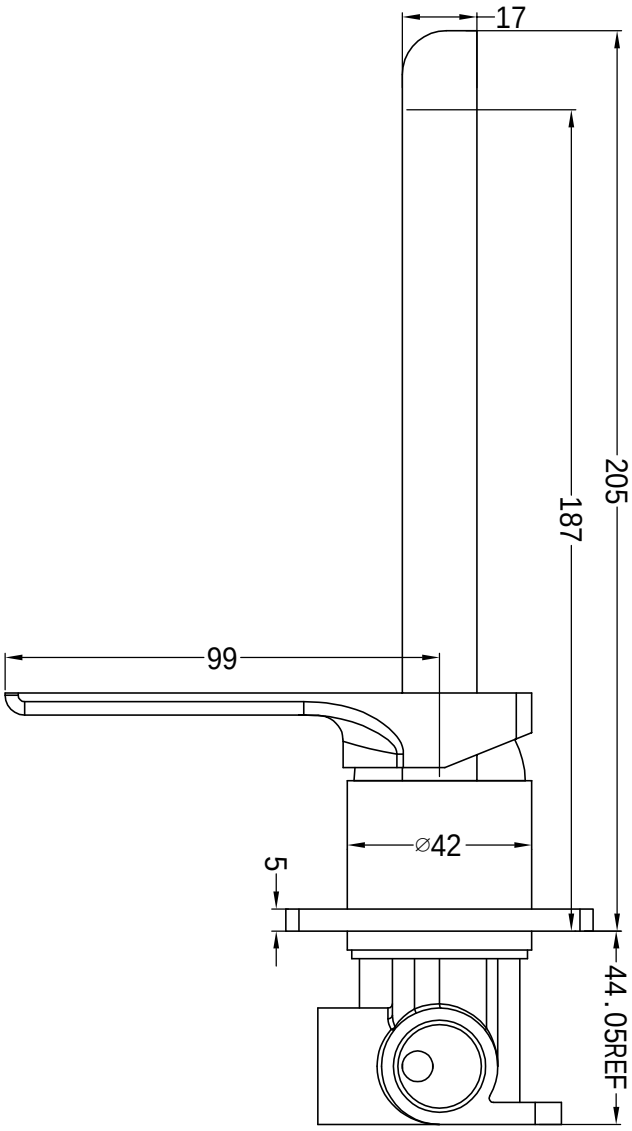
17
205
187
99
⌀42
5
44.05REF